GRIESSER

Persianas graduables de Griesser.
Aluflex®

ANCHO
mín. 550 mm, accionamiento manual
mín. 625 mm, accionamiento motor
máx. 4500 mm, guía
máx. 5000 mm, guía de cable

ALTURA
mín. 550 mm
máx. 4500 mm

SUPERFICIE
máx. 11 m^2, persiana individual con accionamiento por manivela
máx. 20 m^2, persiana individual con accionamiento a motor
máx. 11 m^2, instalaciones acopladas con accionamiento por manivela
máx. 24 m^2, instalaciones acopladas con accionamiento a motor

LA TÉCNICA QUE CONVENCE EN TODO DETALLE

1. Sistema de persianas autoportante (Fix) como sistema de montaje o de voladizo
2. Perfil de lamas flexible y plano.
3. Cordones de recogida de alta calidad para un desgaste mínimo con ojales de plástico en las muescas (opcional).
4. Boquilla guía antiviento.
5. Elementos insonorizantes en las uías de aluminio.
6 Cintas de regulación con refuerzo de Kevlar: cierre de lamas constante durante años.

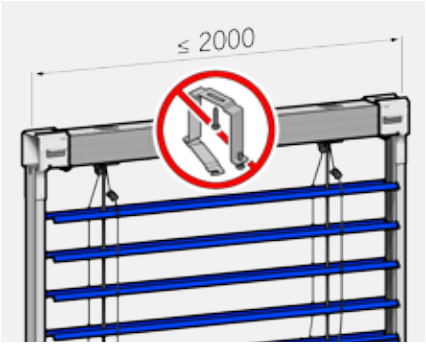

Es autoportante sin fijación adicional por lo que no daña al aislamiento y es fácil de montar.

Cintas de regulación (6)

Perfil de lama flexible y de canto sencillo. Anchos de lama: Aluflex® 80 o Aluflex® 60. Con ojales de plástico (opción).

PERSIANA GRADUABLE CON LAMA PLANA.

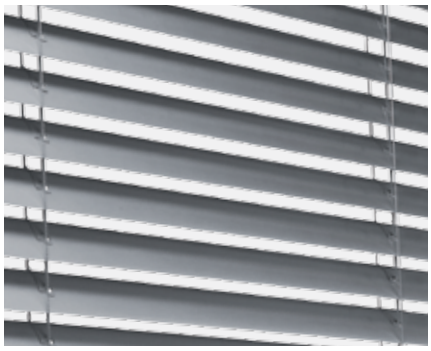

Posición de trabajo (opcional)

Aluflex® Reflect (opcional)

Lamas perforadas (opción), orificios de paso con ojales

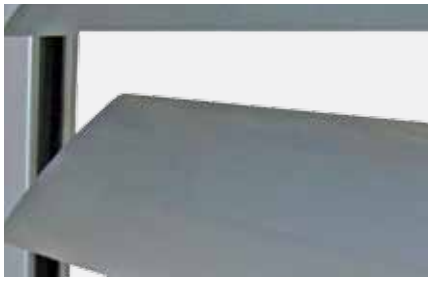

Aluflex® con rieles guía

Aluflex® con cable guía (opción con ojales)

DIMENSIONES MÁXIMAS

bk ancho construcción (borde posterior de rieles guía, con cable guía = longitud de lama)

Mínimo	
accionamiento manual	550
accionamiento motor	625
Máximo	
guía	4500
guía de cable	5000

Para construcciones muy expuestas al viento y edificios altos, este valor máximo debe reducirse según los casos.

hl altura luz final

Mínimo	550
Máximo	4500

bk × hl superficie máxima admisible

Persiana individual	
accionamiento manual	11 m²
accionamiento motor	20 m²
Instalaciones acopladas (ancho total de la instalación 10 m)	
accionamiento manual (máx. 4 persianas)	11 m²
A cada lado del engranaje se podrán acoplar 2 persianas como máximo.	
accionamiento motor (máx. 4 persianas)	
motor tipo E	24 m²
motor tipo S	21 m²

En instalaciones acopladas el motor debe ser colocado en la persiana del medio.

Dimensiones dintel

Altura luz (hl)	Altura del dintel (hs)*	
	Aluflex® 80	Aluflex® 60
550–1000	170	175
1001–1250	170	190
1251–1500	175	200
1501–1750	180	210
1751–2000	185	220
2001–2250	190	230
2251–2500	200	240
2501–2750	205	250
2751–3000	210	260
3001–3250	220	275
3251–3500	225	290
3501–3750	235	295
3751–4000	240	310
4001–4250	250	320
4251–4500	255	330

Las medidas del dintel reflejan valores aproximados, por razones técnicas pueden mostrar desviaciones tanto al alza como a la baja.

* Si la superficie es > 12m² o bk > 4000 entonces se utiliza el carril final de tipo 20. Luego es hs = hs +10.

Sección vertical: ejemplo dintel

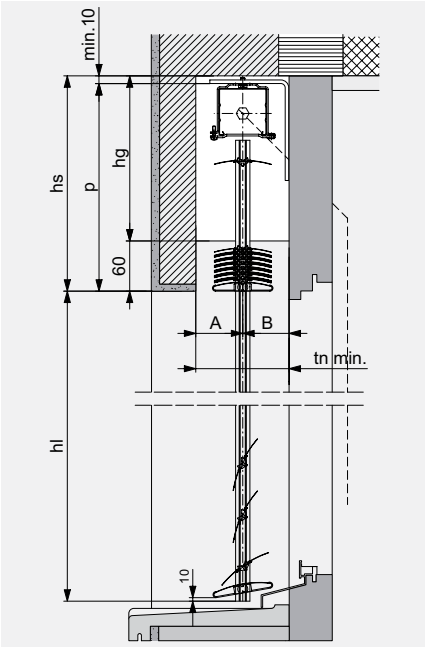

SISTEMA DE INCORPORACIÓN EN EL DINTEL

Seccións horizontales

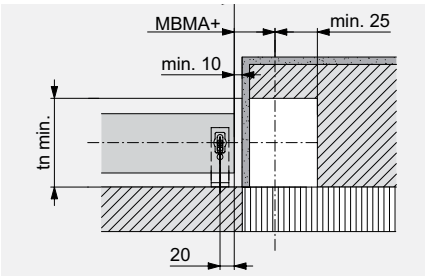

Para accionamiento de manivela articulada

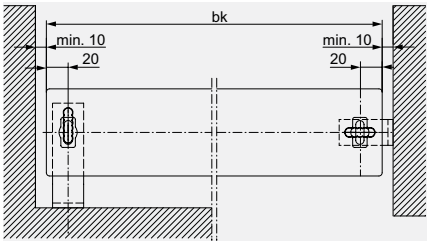

Para guías de cable

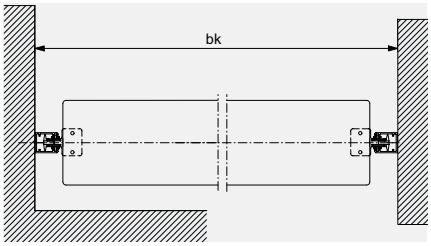

Para guías laterales

SOPORTE DE CABLE DE GUÍA

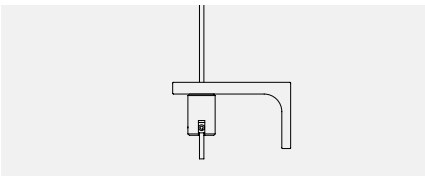

Sección horizontal para accionamiento de manivela articulada

Con hueco (blanco) para el mecanismo (no es necesario para el accionamiento a motor). En caso de un mecanismo en la zona de lamas a 45°, se deben sumar 20 mm a hs. En la altura del dintel hay que prever una tolerancia de construcción de ±5 mm.

Profundidad de nicho

Tipo	tn	A	B
Aluflex® 60	min. 100*	50	50
Aluflex® 80	min. 120*	60	60

* eventual adicional para vierteaguas o tiradores de puertas que sobresalen

Guías de cable

A partir de bk > 3000 mm o en ubicaciones de exposición al viento es necesario un cable central de seguridad contra viento. A partir de bk > 4400 mm se añaden dos cables centrales de seguridad contra viento.

Guías laterales

A partir de bk 2500 mm o en instalaciones muy expuestas al viento, se requiere un sistema de protección contra el viento. A partir de bk > 3800 mm se añaden dos cables centrales de seguridad contra viento

Sección vertical: ejemplo cubierta

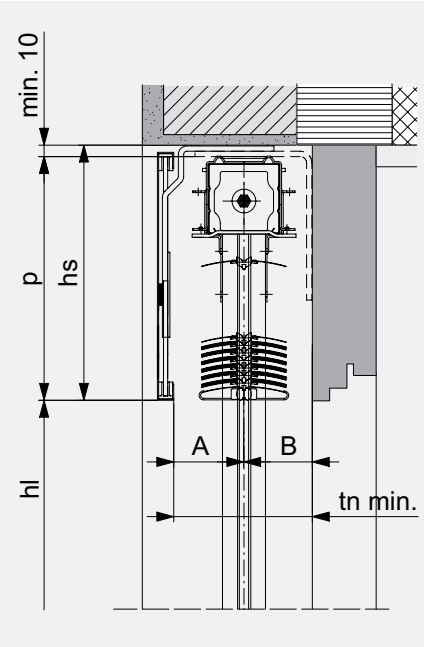

SISTEMA FRONTAL CON TAPA

Sección vertical: ejemplo Box

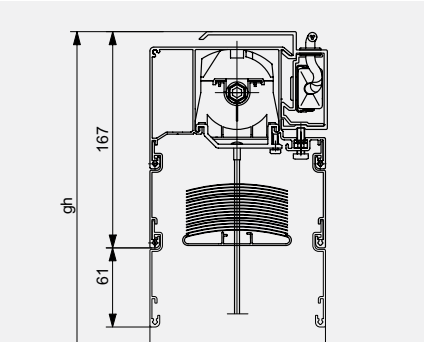

Box cuadrado

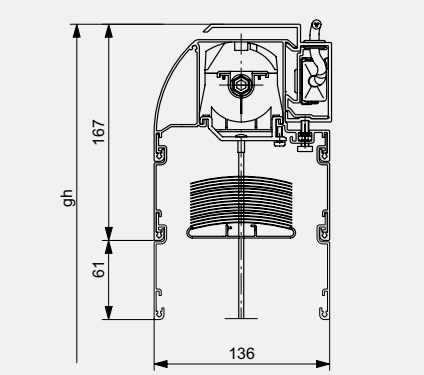

Box redondo

SISTEMA FRONTAL CON BOX

Aluflex® Box

Cajón de aluminio extruido, anodizado incolor (incremento de precio por termolacado), angular o redondo, según la versión con prolongación de 61 mm. En ambas versiones es hs = hs +7 (véase p. 3).

Versión Box

gh 700–1800 mm: box estándar con prolongación

gh 1801–4800 mm: box con segunda prolongación

A partir de una altura completa (gh) 4101 mm, el paquete de lamas no está totalmente oculto

LEYENDA

bk = Ancho construcción
hl = Altura luz
p = Altura paquete
gh = Altura completa
hs = Altura de nicho (p + mín. 10)
hg = Altura vano engranaje (hs -60)
tn = Profundidad de nicho
Todas las medidas en mm.

GUÍAS LATERALES

Tipo E

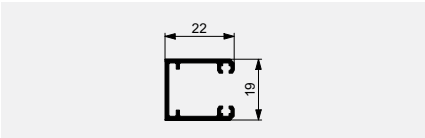

Tipo F

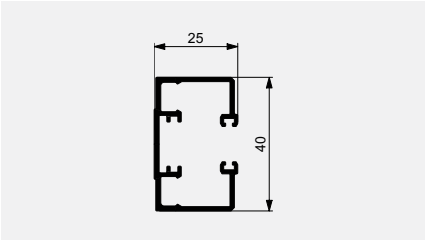

Tipo C

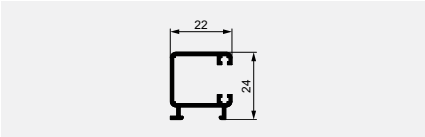

Tipo D

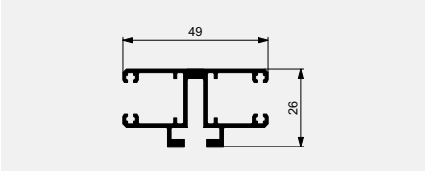

Tipo T

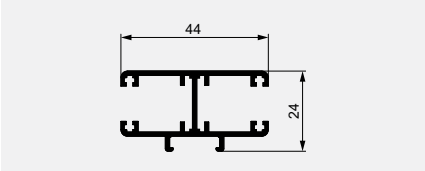

Tipo R

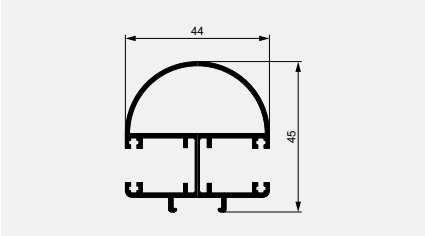

OPCIONES

Dos anchos de lamas

Perfil de lamas plano y flexible, sin rebordes, 80 mm o 60 mm de ancho, de aluminio termolacado. Zócalo de aluminio extruido, anodizado incoloro (termolacado con recargo).

Posición de trabajo

En ocasiones, el oscurecimiento resultante al descender las persianas estándar resulta molesto, principalmente en el puesto de trabajo. La posición descendente de las lamas de 48 grados impide estas fases de oscurecimiento al bajar la persiana.Sólo es posible con motor de tipo E.

Aluflex® Reflect

El sistema Aluflex® Reflect ofrece dos posiciones diferentes de las láminas en un tejido. La zona inferior de las persianas protege contra el deslumbramiento indeseado para los trabajos frente a un monitor. La zona superior dirige la luz hacia el interior de la habitación, creando un agradable confort. Sólo es posible con motor de tipo E.

Lamas microperforadas

Las lamas pueden perforarse para obtener mejor visibilidad hacia fuera aunque los estores estén cerrados. No recomendable para viviendas debido a su transparencia. Los orificios de paso tienen que tener ojales.

Montaje convencional

El montaje convencional de gran calidad se utiliza cuando el intradós no puede soportar grandes esfuerzos. Las guías pueden encastrarse. Solicite información sobre la dimensión del encastre.

Aluflex® Reflect: con diferentes posiciones de las lamas en un tejido (opción).

ALUFLEX® 90 REFLECT CON DOS ZONAS

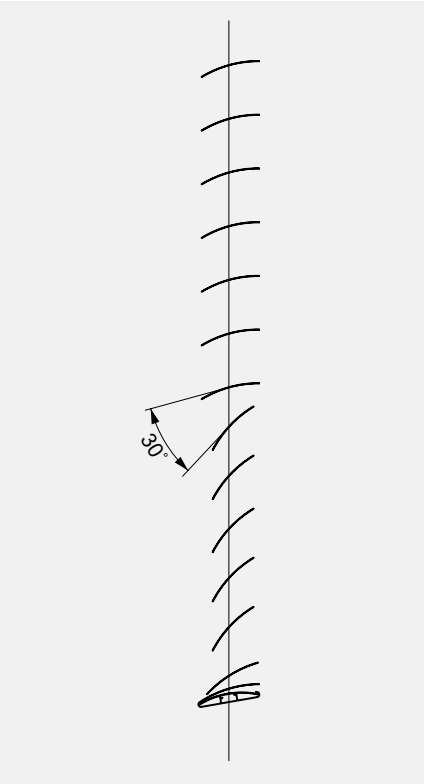

APROVECHAMIENTO OPTIMIZADO DE LA LUZ DEL SOL (OPCIÓN)

Los puestos de trabajo ante pantallas de ordenador modernos deben cumplir las exigencias respecto a protección contra el calor, aprovechamiento de la luz del sol, protección frente al deslumbramiento y comunicación visual con el exterior. Aluflex® Reflect, con su posibilidad de graduar la posición de las lamas y su opción de lamas perforadas en la zona inferior, ofrece aquí una solución óptima. Lo decisivo es la división correcta del panel en las zonas: protección frente al deslumbramiento, aprovechamiento de la luz solar y conexión visual con el exterior. Sólo es posible usar Reflect con motor de tipo E.

Protección frente al deslumbramiento

La protección frente al deslumbramiento se realiza mediante lamas cerradas en la zona inferior. Con ello se reduce la diferencia de reflejos en el campo de visión hasta el valor recomendado (campo de visión/pantalla del ordenador máx. 3/1).

Aprovechamiento de la luz solar

La zona superior con lamas abiertas sirve para aprovechar la luz del sol. La gráfica muestran la división recomendada para ventanas con antepecho. En el caso de ventanas hasta el suelo se requiere una aclaración para determinar la zona de protección frente al deslumbramiento, tal como muestra el ejemplo siguiente.

Ejemplo: ventana con antepecho	
Ventana con hl	2100
Antepecho	800
Zona C (1/3)	700
Altura de la zona de protección frente al deslumbramiento (antepecho + zona C)	1500

Ejemplo: ventana hasta el suelo	
Ventana con hl	2700
Sin antepecho	–
Zona C (1/3)	900
Altura de la zona de protección antideslumbramiento (sólo zona C)	900

La zona de protección frente al deslumbramiento, en el segundo ejemplo, es claramente demasiado baja. En caso de duda, solicite asesoramiento personalizado para establecer una zona anti-deslumbramiento.

Aprovechamiento óptimo de la luz del sol en el lugar de trabajo frente a la pantalla con Aluflex® Reflect, dividida en dos zonas.

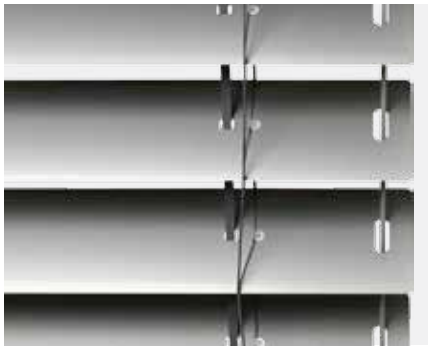

INDICACIONES DE PLANIFICACION Y DE USO

Tener en cuenta las indicaciones de las hojas de instrucciones técnicas durante la planificación de la protección solar.

En caso de tiempo ventoso, recoger las instalaciones de protección solar a tiempo.

No operar las instalaciones ante peligro de congelación.

Las instalaciones deben ser accesibles para labores de mantenimiento.

Tenga en cuenta las indicaciones de la norma EN 13659 clases de resistencia al viento

DESCRIPCIÓN TÉCNICA

Sistema de persianas

Persiana de lamas planas con fijación directa e individual de cada lama a los cordones de orientación (color gris). Cordones de elevación (color gris) con protección de cantos antidesgaste (opción) y UV. La persiana desciende con lamas cerradas. La persiana se puede graduar de abierto a cerrado en cualquier punto del recorrido.

Lamas

Perfil de lamas plano y flexible, sin rebordes, 80 mm o 60 mm de ancho, de aluminio termolacado. Muescas sin ojales (con ojales con recarcgo). Zócalo de aluminio extruido, anodizado incoloro (termolacado con recargo).

Guías de cable

Cables de acero, con revestimiento sintético, ø 3,3 mm (gris o negro). A partir de bk 3000 mm o en instalaciones muy expuestas al viento, se requiere un sistema de protección contra el viento. A partir de bk > 4400 mm se añaden dos cables centrales de seguridad contra viento.

Guías

Aluminio extruido, con revestimiento insonorizante y resistente a la intemperie, anodizado sin color (opcionalmente, lacadas del mismo color de las lamas con recargo). A partir de bk > 2500 mm o en ubicaciones de exposición al viento es necesario un cable central de seguridad contra viento. A partir de bk > 3800 mm se añaden dos cables centrales de seguridad contra viento.

Accionamiento

Las persianas graduables están equipadas con un accionamiento de motor de 230 V/50 Hz o con accionamiento por manivela articulada.

AUTOMATISMOS

Aluflex® puede operarse mediante diferentes automatismos de control, desde el sencillo emisor manual remoto hasta un automatismo central o un sistema de gestión de edificios dependiente de la franja horaria, la altura del sol y el estado del tiempo.

COLORES

GriColors

El surtido GriColors abarca las cuatro colecciones Vidrio & Piedra, Sol & Fuego, Agua & Musgo, así como Tierra & Madera 100 tonalidades cromáticas – del blanco refrescante al rojo soleado, pasando por el azul natural y el marrón tierra.

BiColor

Los estores de lamas con nuevos acentos cromáticos: cuando en el exterior domina el multicolor, en el interior un color claro neutral puede optimizar la función del estore. La vista interior muestra el color exterior en el reborde. Nuestras recomendaciones para el color interior: blanco (VSR 901), gris claro (VSR 904) o gris medio (VSR 130).